CL.1 Seitenventil linksschließend warm - Chrom

20 006 706

- mit CASCADE-Struktur
- Bohrungsdurchmesser 32 mm
- Rosette 60 x 47 mm
- mit Warmkennzeichnung

Chrom	20 006 706-00
Platin gebürstet	20 006 706-06
Dark Chrome	20 006 706-19
Champagne gebürstet (22kt Gold)	20 006 706-46
Champagne (22kt Gold)	20 006 706-47
Dark Platinum gebürstet	20 006 706-99

CL.1 Seitenventil linksschließend warm - Chrom

20 006 706

mm [inches]

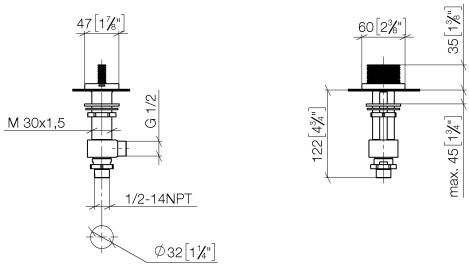

Durchflussdiagramm

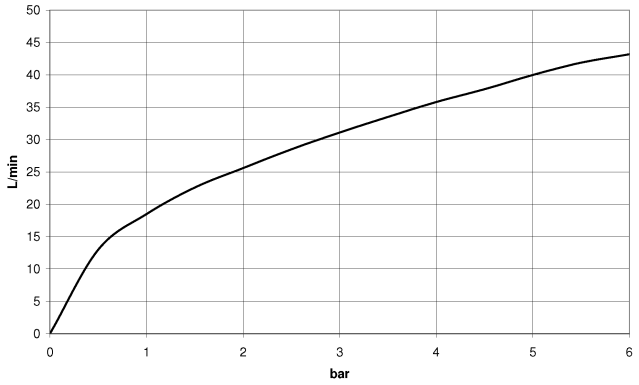

Zertifikate

WRAS_1804020. IAPMO_4976 (5). IAPMO_N-4976. LGA_28687. IAPMO_6397.

WRAS_240202020.

CL.1 Seitenventil linksschließend warm - Chrom

20 006 706

Ersatzteile für die anderen Oberflächenvarianten finden Sie hier: Platin gebürstet

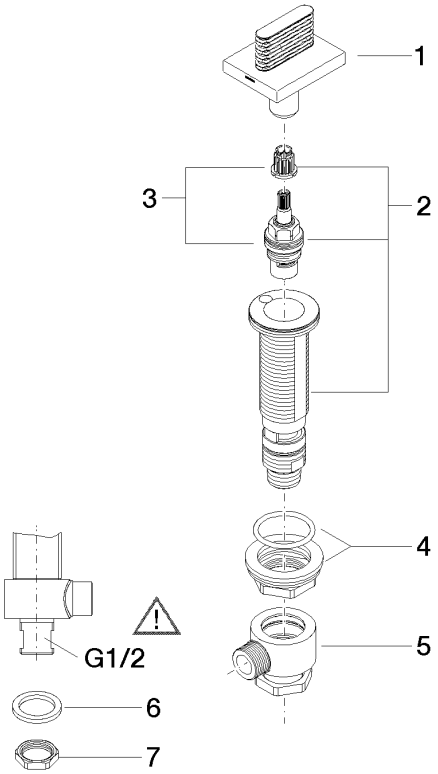

Ersatzteilstückliste

Nr.	Artikelnummer	Benennung	Verbaumenge	Lieferzeit
1	90 20 70 053 07-00	Griff (hot)	1	10
2	04 17 11 058 52 90	Seitenteil	1	2
3	90 90 03 152 00 90	Oberteil	1	2
4	04 23 10 032 78 90	Befestigungssatz	1	2
5	04 17 11 023 10 90	Verteiler	1	2
6	90 23 30 040 00-00	Verschraubung	1	10
7	09 30 11 059 90	Scheibe	1	2
8	09 23 10 012 90	Mutter	1	2